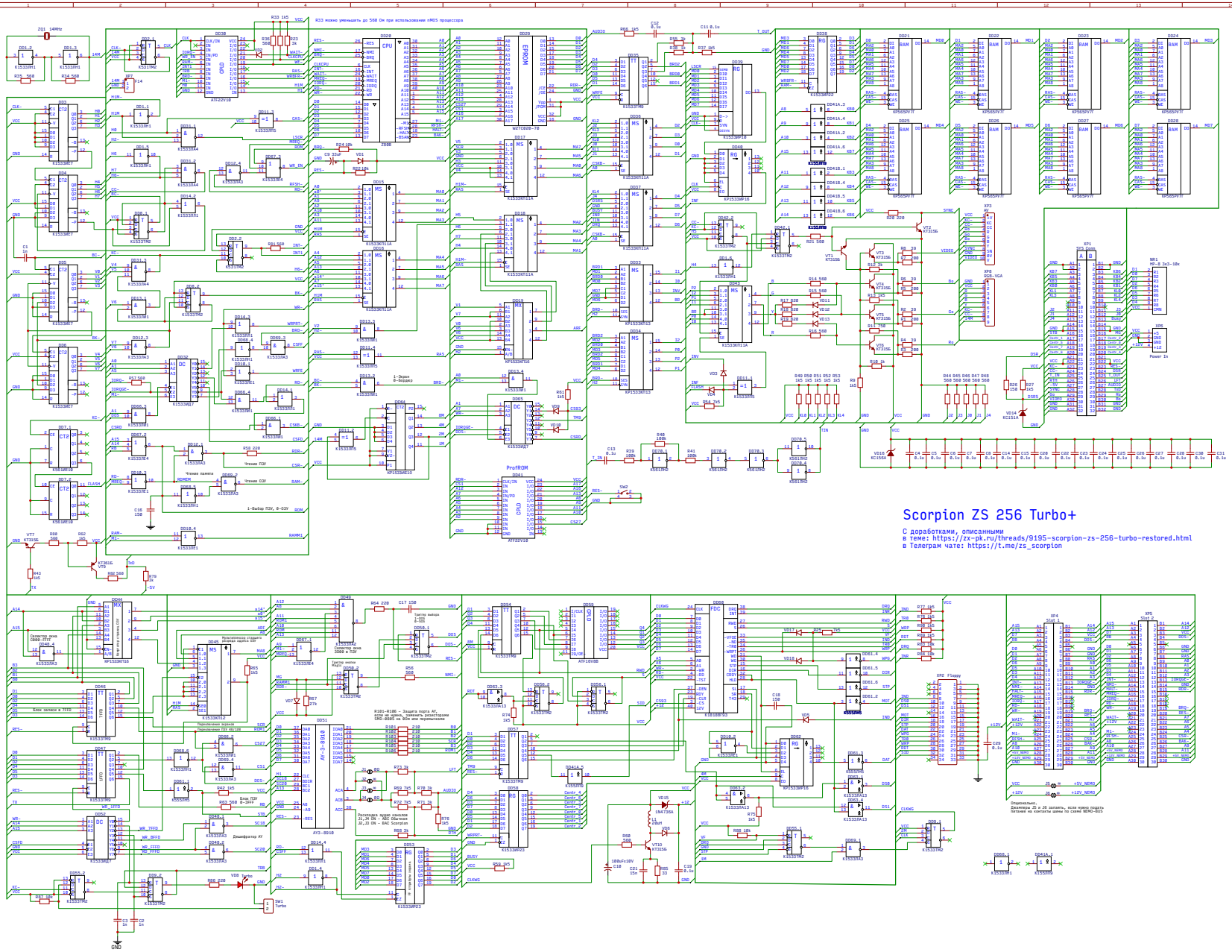
R33 можно уменьшить до 560 Ом при использовании nMOS процессора
CPU
ZX-BUS
ROM
ProFROM
FDC
AY-8910
Блок записи в ПЗУ
Блок ПЗУ 8-255V
Дешифратор АУ
Переключение порядка
Переключение ПЗУ 16/128
Чтение ПЗУ
Чтение памяти
1-Выбор ПЗУ, 0-ОЗУ
1-Экран 0-Бездар
Тригер выбора 1-ОЗУ 0-ПЗУ
Сумматор окна 3000 в ПЗУ
Сумматор окна 4000 в ОЗУ
Тригер окна Page
Переключатель старшего разряда адреса ПЗУ
Расширение адреса ПЗУ
R101-R106 — Защита порта АУ, если нужно изменить резисторами SMD-0805 на обратные перемычкам
Расширение шрифта знакоместа
J1,J4 ON - ABC Sinclair
J2,J3 ON - BAC Sinclair
Turbo
SW1 Turbo
Scorpion ZS 256 Turbo+
С доработками, описанными
в теме: https://zx-pk.ru/threads/9195-scorpion-zs-256-turbo-restored.html
в Телеграм чате: https://t.me/zs_scorpion
Power In
Опционально.
Джемперы J5 и J6 запаять, если нужно подать питание на контакты шины по схеме NEMO-BUS
TITLE: Scorpion ZS 256 Turbo +
REV: 16.2.8a
Company: ZX-PK.RU
Sheet: 1/1
Date: 2025-10-26
Drawn By: Romych