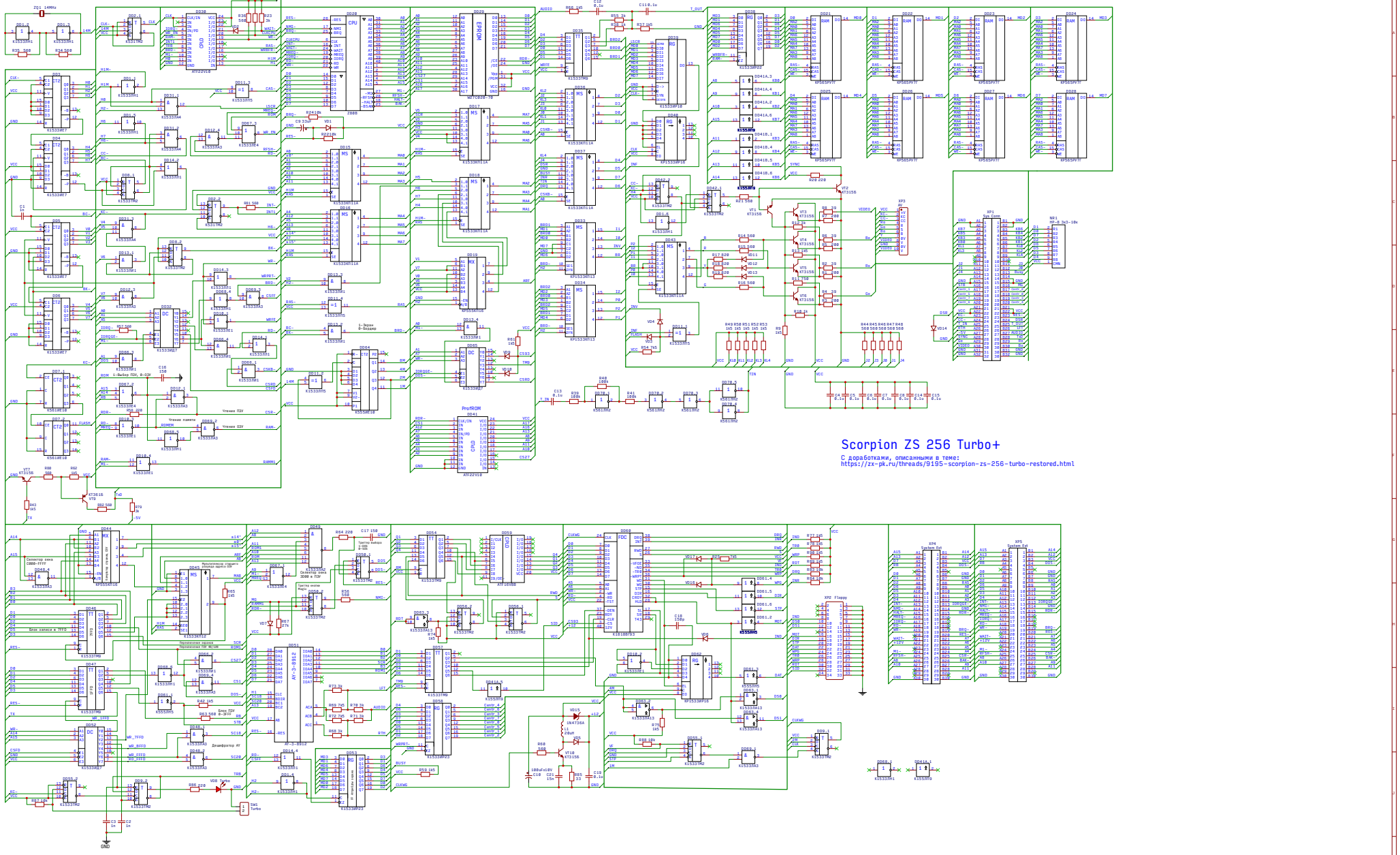
Scorpion ZS 256 Turbo+
С доработками, описанными в теме:
https://zx-pk.ru/threads/9195-scorpion-zs-256-turbo-restored.html
TITLE:
Scorpion ZS 256 Turbo +
REV: 16.2.1
Company: ZX-PK.RU
Sheet: 1/1
Date: 2022-04-04
Drawn By: Romych