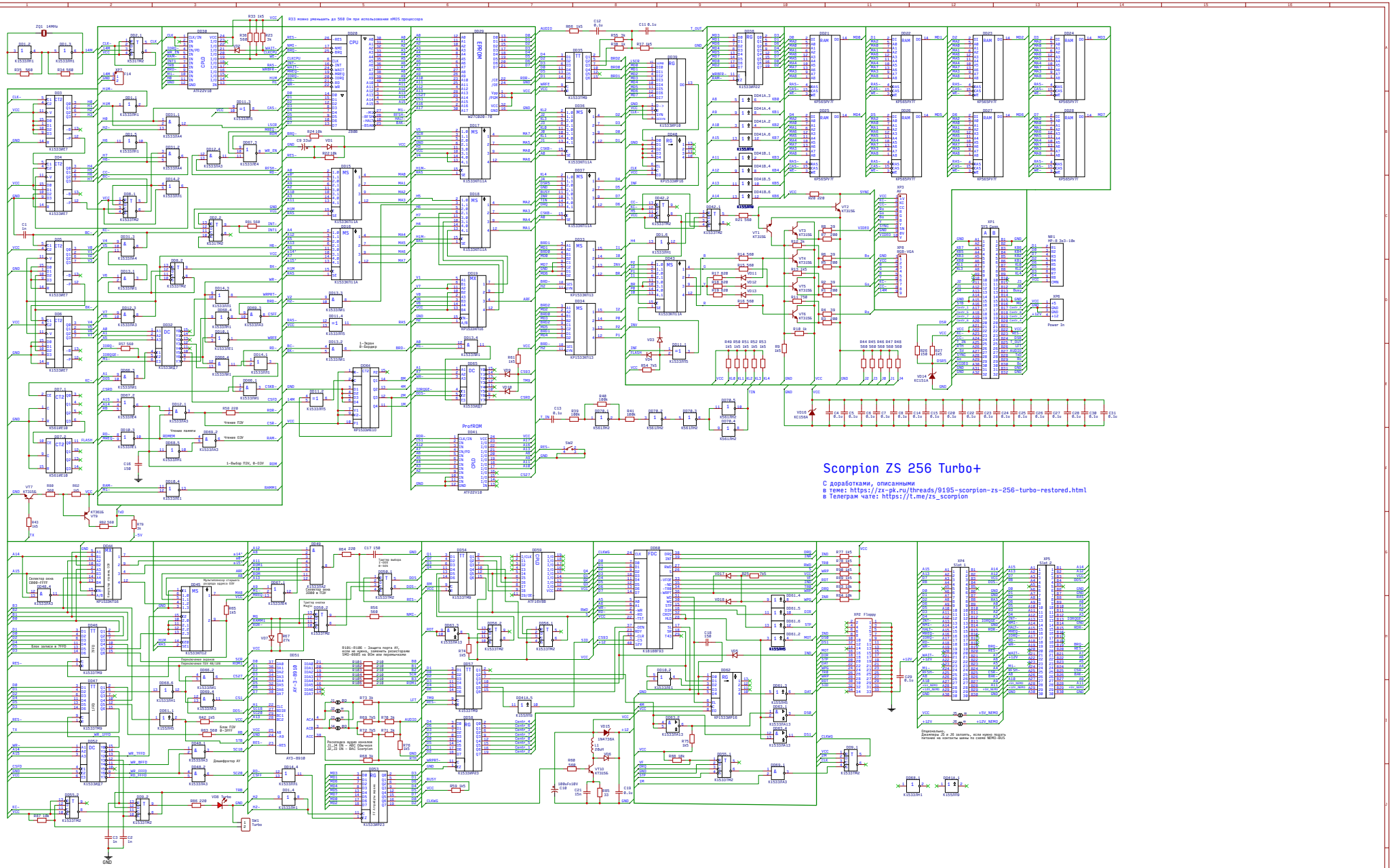
R33 можно уменьшить до 560 Ом при использовании nMOS процессора
Scorpion ZS 256 Turbo+
С доработками, описанными
в теме: https://zx-pk.ru/threads/9195-scorpion-zs-256-turbo-restored.html
в Телеграм чате: https://t.me/zs_scorpion
TITLE: Scorpion ZS 256 Turbo +
REV: 16.2.8a
Company: ZX-PK.RU
Sheet: 1/1
Date: 2025-10-26
Drawn By: Romych